簡易ドウリフト
Model LDB-100

小型分割機の生地投入が楽になりました。





- ボックスをしっかり固定できる安全バー、
  しっかり固定を監視する安全装置を装備。
- 下降時、手が挟まれるのを防止する
  両手操作を採用。
- 下降時、周りに知らせる安全ブザー付き。



- 2台の専用生地ボックスを並べ、
  中仕切りカバーをかぶせることにより、
  ミキサからの生地を容易に2分することができます。
  (本捏・3袋まで)

- 分割機の清掃時、メンテナンス時に
  リフト全体を移動できるキャスタ付き!

OSHIKIRI

簡易ドウリフト　Model LDB-100

■外観図

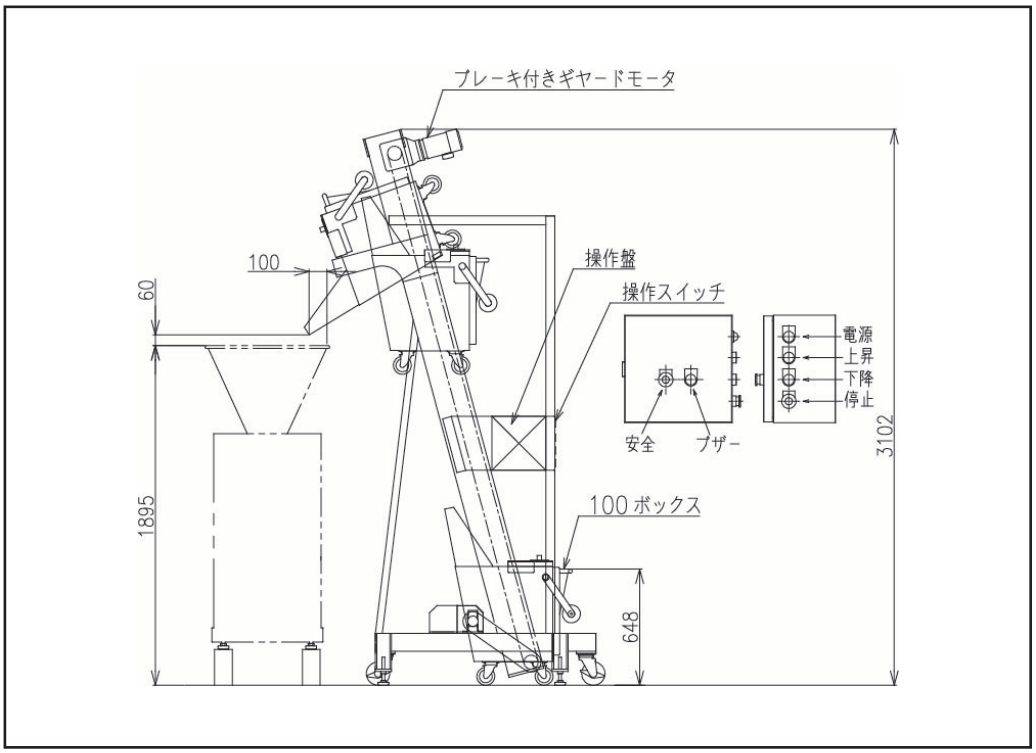

■主要仕様

型式	LDB-100
最大搬送重量 (kg)	100
昇降速度/方式	6M/min. (50Hz)　チェーン方式
昇降チェーンサイズ	#60
定位置制御	リミットスイッチ方式
電気容量 (kW)	0.4　ブレーキ付モータ　AC200V
ボックス容量	100ℓ × 2台付　幅450×奥行650×高さ560mm
モータ	ブレーキ付きギヤードモータ
本体フレーム	SUS304
機械重量 (kg)	300

※仕様および寸法は予告なく変更する場合があります。

株式会社 オシキリ　https://www.oshikiri.com/

東京営業所	〒252-0811 神奈川県藤沢市桐原町4	TEL 0466-44-6188	FAX 0466-44-6186
名古屋営業所	〒481-0043 愛知県北名古屋市沖村六反136	TEL 0568-25-7331	FAX 0568-25-7555
大阪営業所	〒565-0853 大阪府吹田市春日3-20-10	TEL 06-6821-3711	FAX 06-6821-6002
福岡営業所	〒811-2304 福岡県糟屋郡粕屋町仲原3-6-19	TEL 092-939-3820	FAX 092-931-3167
仙台営業所	〒989-3123 宮城県仙台市青葉区錦ヶ丘8-12-22	TEL 022-391-6196	FAX 022-391-6195
札幌営業所	〒004-0054 札幌市厚別区厚別中央四条5-6-1	TEL 011-893-0678	FAX 011-801-2768
海外営業部国際課	〒252-0811 神奈川県藤沢市桐原町4	TEL 0466-44-6184	FAX 0466-44-6187
湘南工場	〒252-0811 神奈川県藤沢市桐原町4	TEL 0466-44-6011	FAX 0466-44-6969
山形工場	〒999-3701 山形県東根市大字東根甲5500	TEL 0237-43-4222	FAX 0237-43-4759