Model SA100B/200B

調温タンク付きデジタル水量計

必要な温度の水を必要な量だけ正確に送水します

水量計デジタル操作盤

ミキサへの送水量は、計量の残りが
表示される減算式。
デジタル表示で大変見やすく
なっています。



節約タイプ

水量計と調温タンクが1つのユニットなので、
配管などの工事は短時間・省費用。
タンクが2つのものと比べてもランニング
コストは大幅に削減。

スリムタイプ

驚くほどコンパクトなので、ミキサ近くの
あきスペースにも設置可能です。

ワンタッチタイプ

一度設定すれば、あとは全自動で管理。送水
などもスイッチひとつで正確に行われます。
調温タンク電源のオン・オフを毎日定刻に行う
タイマも装備。
使いたいときに使いたい水温の給水が可能です。
さらに節電にもなります。

写真：SA100B

OSHIKIRI

調温タンク付きデジタル水量計　Model SA100B/200B

SA100B

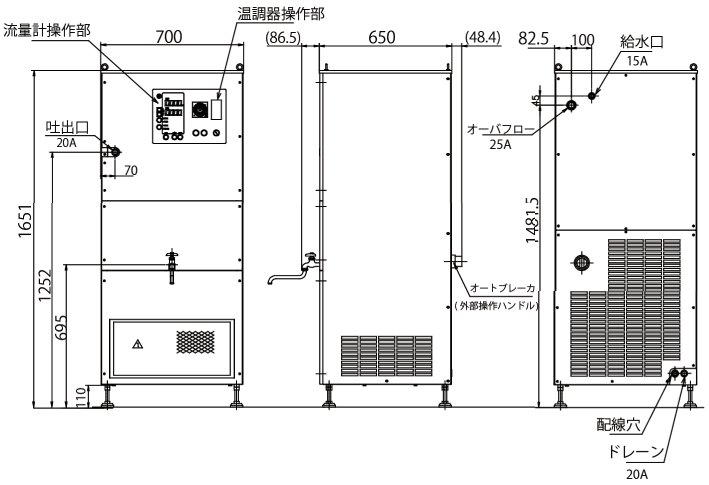

SA200B

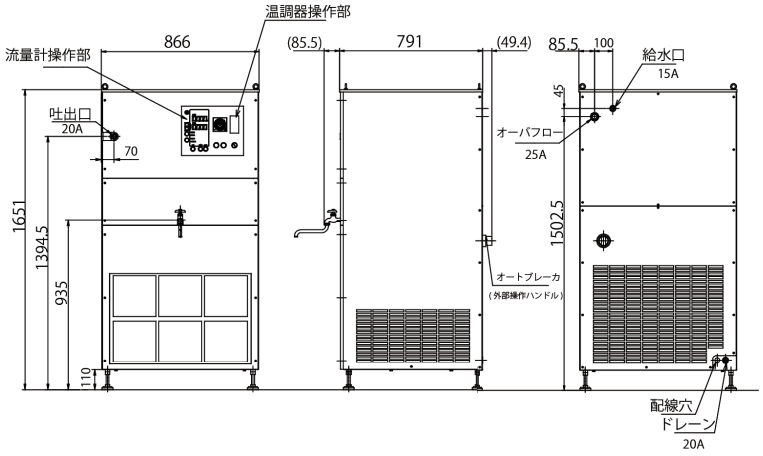

■仕様

	SA100B	SA200B
適用流体	清水（常温水道水）	
計量範囲	1～100Ｌ	1～115Ｌ
計量精度	±0.5%	
吐出量	20L/min	25L/min
調温タンク容量	100L	150L
温度設定範囲	5～40℃	
送水揚程	約 7 m	60Hz:約3.5m/50Hz:約1.0m
電源	AC200V 50/60Hz 3相 7kVA以下	AC200V 50/60Hz 3相 13kVA以下
吐出口径	Rc3/4(20A)	
給水口径	Rc1/2(15A)	
ドレーン口径	Rc3/4(20A)	
冷凍機出力	750W	2.2kW
冷却能力	1.9kW	60Hz:8.5kW/50Hz:7kW
加熱能力	4.2kW	9.1kW
乾燥質量	175kg	261kg

※仕様および図面は予告なく変更することがあります。

株式会社 オシキリ　https://www.oshikiri.com/

東京営業所	〒252-0811 神奈川県藤沢市桐原町4	TEL 0466-44-6188	FAX 0466-44-6186
名古屋営業所	〒481-0043 愛知県北名古屋市沖村六反136	TEL 0568-25-7331	FAX 0568-25-7555
大阪営業所	〒565-0853 大阪府吹田市春日3-20-10	TEL 06-6821-3711	FAX 06-6821-6002
福岡営業所	〒811-2304 福岡県糟屋郡粕屋町仲原3-6-19	TEL 092-939-3820	FAX 092-931-3167
仙台営業所	〒989-3123 宮城県仙台市青葉区錦ヶ丘8-12-22	TEL 022-391-6196	FAX 022-391-6195
札幌営業所	〒004-0054 札幌市厚別区厚別中央四条5-6-1	TEL 011-893-0678	FAX 011-801-2768
国際課	〒252-0811 神奈川県藤沢市桐原町4	TEL 0466-44-6184	FAX 0466-44-6187
湘南工場	〒252-0811 神奈川県藤沢市桐原町4	TEL 0466-44-6011	FAX 0466-44-6969
山形工場	〒999-3701 山形県東根市大字東根甲5500	TEL 0237-43-4222	FAX 0237-43-4759

OSHIKIRI
ホームページ

26.04.29 OSHIKIRI P-282-6